=AJA; ROZVODNA 6(22)kV

Funkční značení	AJA1	AJA2	AJA3	AJA4	AJA5	AJA6
Rozměr (šxhxv)	325 x 765 x 1806	325 x 765 x 1806	325 x 765 x 1806	325 x 765 x 1806	325 x 765 x 1806	325 x 765 x 1806
Název pole	Přívod 1 - NTS Těchlovice	Transformátor Tz1	Tlumivka	Transformátor-rez.LDSŽ	Vývod 1 - Čertova Voda	Přívod 2 - Děčín-Přípeř
Označení pole	P1	TZ1	TL	T1	V1	P2
NN nástavba	ASJ1	ASJ2	ASJ3	ASJ4	ASJ5	ASJ6

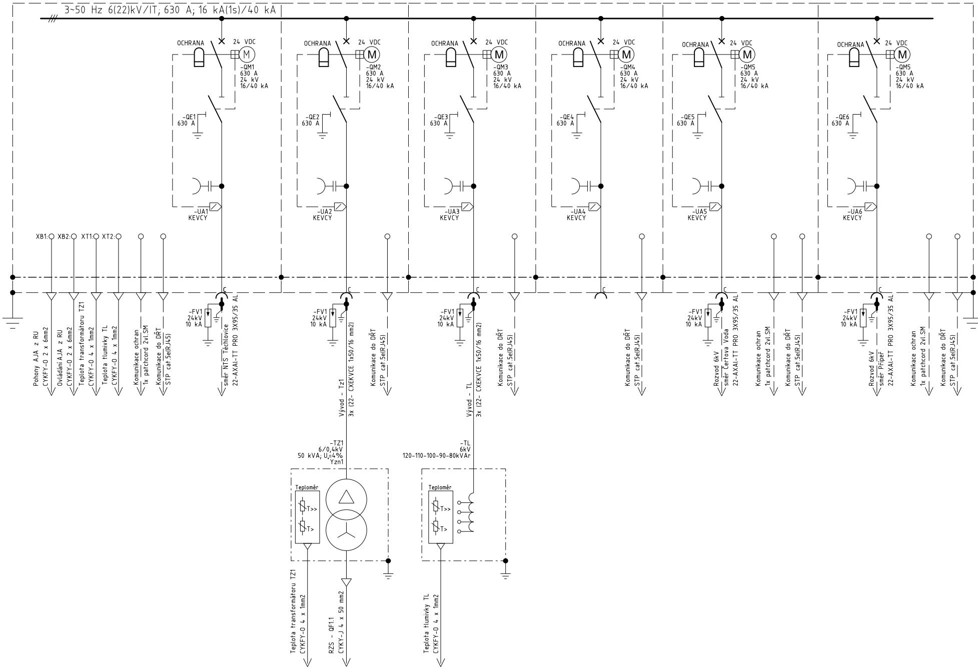
3~50 Hz 6(22)kV/IT; 630 A; 16 kA(1s)/40 kA
OCHRANA
24 VDC
M
-QM1
630 A
24 kV
16/40 kA
-QE1
630 A
-UA1
KEVCY
-QM2
-QE2
-UA2
-QM3
-QE3
-UA3
-QM4
-QE4
-UA4
-QM5
-QE5
-UA5
-QM5
-QE6
-UA6
XB1:
XB2:
XT1:
XT2:
Pohony AJA z RU
CYKFY-O 2 x 6mm2
Ovládání AJA z RU
CYKFY-O 2 x 6mm2
Teplota transformátoru TZ1
CYKFY-O 4 x 1mm2
Teplota tlumivky TL
CYKFY-O 4 x 1mm2
Komunikace ochran
1x patchcord 2vl.SM
Komunikace do DŘT
STP cat.5e(RJ45)
-FV1
24kV
10 kA
C
směr NTS Těchlovice
22-AXAI-TT PRO 3X95/35 AL
Vývod - Tz1
3x (22- CXEKVCE 1x50/16 mm2)
Komunikace do DŘT
STP cat.5e(RJ45)
Vývod - TL
3x (22- CXEKVCE 1x50/16 mm2)
Komunikace do DŘT
STP cat.5e(RJ45)
Komunikace do DŘT
STP cat.5e(RJ45)
Rozvod 6kV
směr Čertova Voda
22-AXAI-TT PRO 3X95/35 AL
Komunikace ochran
1x patchcord 2vl.SM
Komunikace do DŘT
STP cat.5e(RJ45)
Rozvod 6kV
směr Přípeř
22-AXAI-TT PRO 3X95/35 AL
Komunikace ochran
1x patchcord 2vl.SM
Komunikace do DŘT
STP cat.5e(RJ45)
-TZ1
6/0,4kV
50 kVA; Uk=4%
Yzn1
Teploměr
T>>
T>
-TL
6kV
120-110-100-90-80kVAr
Teploměr
T>>
T>
Teplota transformátoru TZ1
CYKFY-O 4 x 1mm2
RZS - QF1.1
CYKY-J 4 x 50 mm2
Teplota tlumivky TL
CYKFY-O 4 x 1mm2

=RZZ; ROZVODNA 0,4 kV

=RZ

Funkční značení	RZZ
Číslo pole	1
Rozměr (šxhxv)	800 x 600 x 2000
Název pole	Přívody/vývody

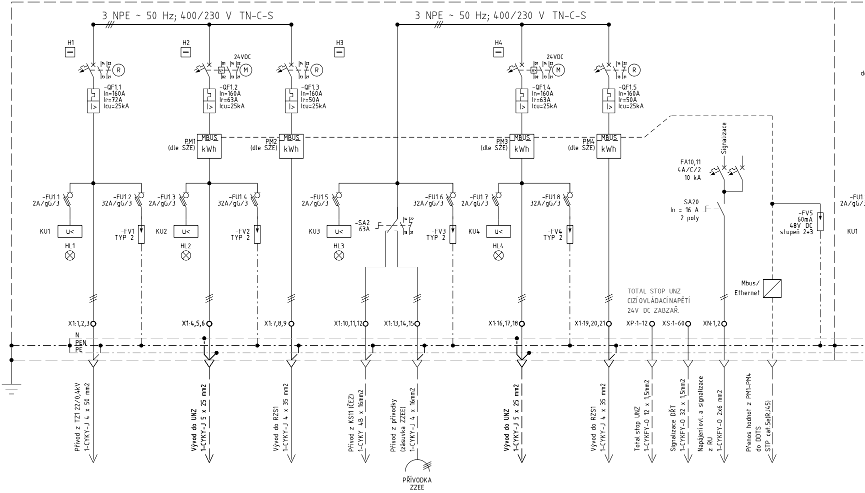
3 NPE ~ 50 Hz; 400/230 V TN-C-S
3 NPE ~ 50 Hz; 400/230 V TN-C-S
H1
H2
H3
H4
24VDC
24VDC
R
M
R
M
R
-QF1.1 In=160A Ir=72A Icu=25kA
-QF1.2 In=160A Ir=63A Icu=25kA
-QF1.3 In=160A Ir=50A Icu=25kA
-QF1.4 In=160A Ir=63A Icu=25kA
-QF1.5 In=160A Ir=50A Icu=25kA
PM1 (dle SZE)
MBUS
kWh
PM2 (dle SZE)
MBUS
kWh
PM3 (dle SZE)
MBUS
kWh
PM4 (dle SZE)
MBUS
kWh
-FU1.1 2A/gG/3
-FU1.2 32A/gG/3
-FU1.3 2A/gG/3
-FU1.4 32A/gG/3
-FU1.5 2A/gG/3
-FU1.6 32A/gG/3
-FU1.7 2A/gG/3
-FU1.8 32A/gG/3
KU1
U<
KU2
U<
KU3
U<
KU4
U<
HL1
HL2
HL3
HL4
-FV1 TYP 2
-FV2 TYP 2
-FV3 TYP 2
-FV4 TYP 2
-SA2 63A
Signalizace
FA10,11 4A/C/2 10 kA
SA20 In = 16 A 2 poly
-FV5 60mA 48V DC stupeň 2+3
Mbus/ Ethernet
TOTAL STOP UNZ
CIZÍ OVLÁDACÍ NAPĚTÍ
24V DC ZABZAŘ.
X1:1,2,3
X1:4,5,6
X1:7,8,9
X1:10,11,12
X1:13,14,15
X1:16,17,18
X1:19,20,21
XP:1-12
XS:1-60
XN:1,2
N
PEN
PE
Přívod z TZ1 22/0,4kV 1-CYKY-J 4 x 50 mm2
Vývod do UNZ 1-CYKY-J 5 x 25 mm2
Vývod do RZS1 1-CYKY-J 4 x 35 mm2
Přívod z KS11 (ČEZ) 1-CYKY 4B x 16mm2
Přívod z přívodky (zásuvka ZZEE) 1-CYKY-J 4 x 16mm2
PŘÍVODKA ZZEE
Vývod do UNZ 1-CYKY-J 5 x 25 mm2
Vývod do RZS1 1-CYKY-J 4 x 35 mm2
Total stop UNZ 1-CYKFY-O 12 x 1,5mm2
Signalizace DŘT 1-CYKFY-O 32 x 1,5mm2
Napájení ovl. a signalizace z RU 1-CYKFY-O 2x6 mm2
Přenos hodnot z PM1-PM4 do DDTS STP cat.5e(RJ45)
-FU1.
2A/gG/3
KU1

ZS; ROZVODNA 0,4 kV

RZS1	RZS2
2	3
800 x 600 x 2000	800 x 600 x 2000
Přívody	Vývody

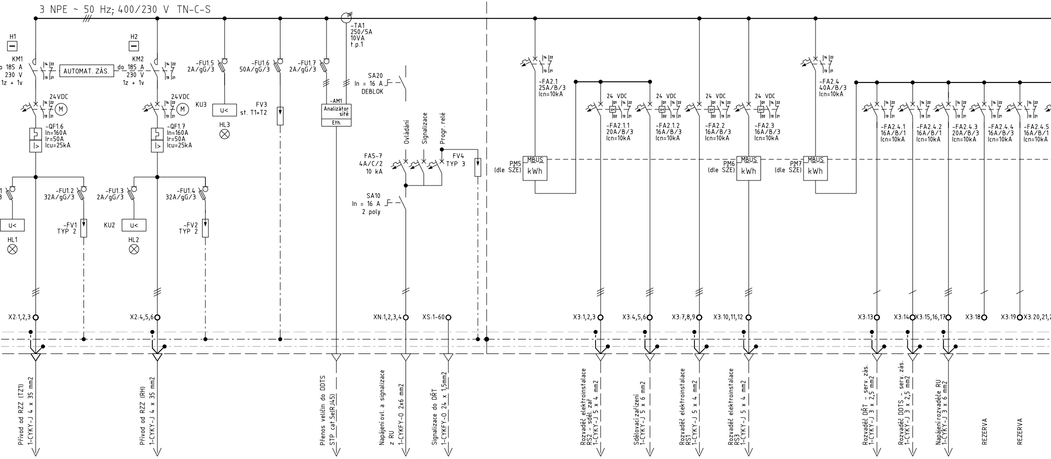

3 NPE ~ 50 Hz; 400/230 V TN-C-S
H1
KM1
o 185 A
230 V
1z + 1v
AUTOMAT. ZÁS.
H2
KM2
do 185 A
230 V
1z + 1v
24VDC
M
-QF1.6
In=160A
Ir=50A
Icu=25kA
-QF1.7
In=160A
Ir=50A
Icu=25kA
-FU1.2
32A/gG/3
-FU1.3
2A/gG/3
-FU1.4
32A/gG/3
-FU1.5
2A/gG/3
-FU1.6
50A/gG/3
-FU1.7
2A/gG/3
U<
HL1
KU2
HL2
KU3
HL3
-FV1
TYP 2
-FV2
TYP 2
FV3
st. T1+T2
-TA1
250/5A
10VA
t.p.1
-AM1
Analizátor sítě
Eth.
SA20
In = 16 A
DEBLOK
Ovládání
Signalizace
Progr. relé
FA5-7
4A/C/2
10 kA
FV4
TYP 3
SA10
In = 16 A
2 poly
X2:1,2,3
X2:4,5,6
XN:1,2,3,4
XS:1-60
Přívod od RZZ (TZ1)
1-CYKY-J 4 x 35 mm2
Přívod od RZZ (RH)
1-CYKY-J 4 x 35 mm2
Přenos veličin do DDTS
STP cat.5e(RJ45)
Napájení ovl. a signalizace z RU
1-CYKFY-O 2x6 mm2
Signalizace do DŘT
1-CYKFY-O 24 x 1,5mm2
-FA2.1
25A/B/3
Icn=10kA
PM5
(dle SZE)
MBUS
kWh
24 VDC
-FA2.1.1
20A/B/3
Icn=10kA
-FA2.1.2
16A/B/3
Icn=10kA
-FA2.2
16A/B/3
Icn=10kA
PM6
(dle SZE)
-FA2.3
16A/B/3
Icn=10kA
-FA2.4
40A/B/3
Icn=10kA
PM7
(dle SZE)
-FA2.4.1
16A/B/1
Icn=10kA
-FA2.4.2
16A/B/1
Icn=10kA
-FA2.4.3
20A/B/3
Icn=10kA
-FA2.4.4
16A/B/3
Icn=10kA
-FA2.4.5
16A/B/1
Icn=10kA
X3:1,2,3
X3:4,5,6
X3:7,8,9
X3:10,11,12
X3:13
X3:14
X3:15,16,17
X3:18
X3:19
X3:20,21,2
Rozvaděč elektroinstalace RS2 - sděl. zař.
1-CYKY-J 5 x 4 mm2
Sdělovací zařízení
1-CYKY-J 5 x 6 mm2
Rozvaděč elektroinstalace RS1
1-CYKY-J 5 x 4 mm2
Rozvaděč elektroinstalace RS3
1-CYKY-J 5 x 4 mm2
Rozvaděč DŘT - serv. zás.
1-CYKY-J 3 x 2,5 mm2
Rozvaděč DDTS - serv. zás.
1-CYKY-J 3 x 2,5 mm2
Napájení rozvaděče RU
1-CYKY-J 5 x 6 mm2
REZERVA
REZERVA

=GB,RU; ROZVODNA 0,4 kV

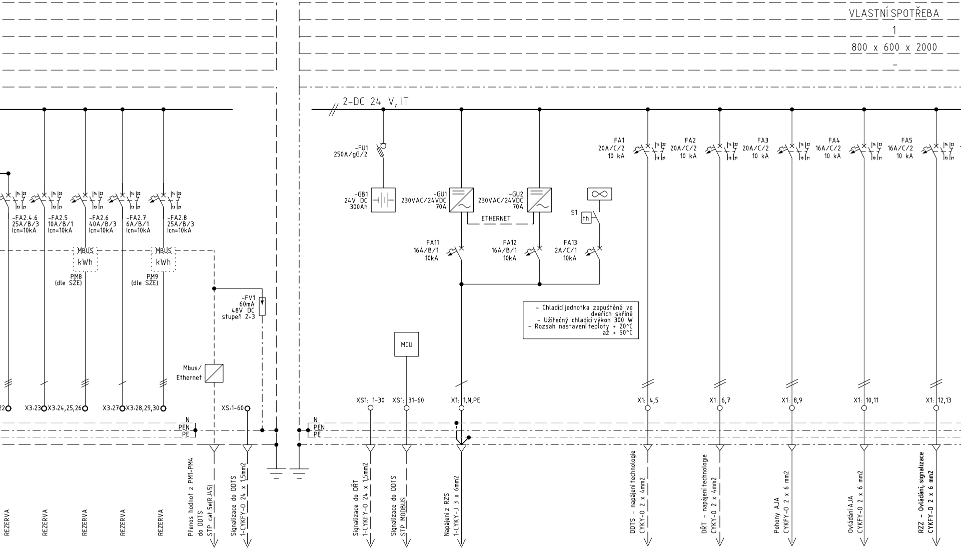
VLASTNÍ SPOTŘEBA
1
800 x 600 x 2000
–
2-DC 24 V, IT
-FU1
250A/gG/2
-GB1
24V DC
300Ah
-GU1
230VAC/24VDC
70A
-GU2
230VAC/24VDC
70A
ETHERNET
S1
th
FA11
16A/B/1
10kA
FA12
16A/B/1
10kA
FA13
2A/C/1
10kA
- Chladící jednotka zapuštěná ve dveřích skříně
- Užitečný chladící výkon 300 W
- Rozsah nastavení teploty + 20^C až + 50^C
MCU
FA1
20A/C/2
10 kA
FA2
20A/C/2
10 kA
FA3
20A/C/2
10 kA
FA4
16A/C/2
10 kA
FA5
16A/C/2
10 kA
14
22
13
21
-FA2.4.6
25A/B/3
Icn=10kA
-FA2.5
10A/B/1
Icn=10kA
-FA2.6
40A/B/3
Icn=10kA
-FA2.7
6A/B/1
Icn=10kA
-FA2.8
25A/B/3
Icn=10kA
MBUS
kWh
PM8
(dle SZE)
MBUS
kWh
PM9
(dle SZE)
-FV1
60mA
48V DC
stupeň 2+3
Mbus/
Ethernet
22
X3:23
X3:24,25,26
X3:27
X3:28,29,30
XS:1-60
N
PEN
PE
XS1: 1-30
XS1: 31-60
X1: 1,N,PE
X1: 4,5
X1: 6,7
X1: 8,9
X1: 10,11
X1: 12,13
N
PEN
PE
REZERVA
REZERVA
REZERVA
REZERVA
REZERVA
Přenos hodnot z PM1-PM4
do DDTS
STP cat.5e(RJ45)
Signalizace do DDTS
1-CYKFY-O 24 x 1,5mm2
Signalizace do DŘT
1-CYKFY-O 24 x 1,5mm2
Signalizace do DDTS
STP MODBUS
Napájení z RZS
1-CYKY-J 3 x 6mm2
DDTS - napájení technologie
CYKY-O 2 x 4mm2
DŘT - napájení technologie
CYKY-O 2 x 4mm2
Pohony AJA
CYKFY-O 2 x 6 mm2
Ovládání AJA
CYKFY-O 2 x 6 mm2
RZZ - Ovládání, signalizace
CYKFY-O 2 x 6 mm2

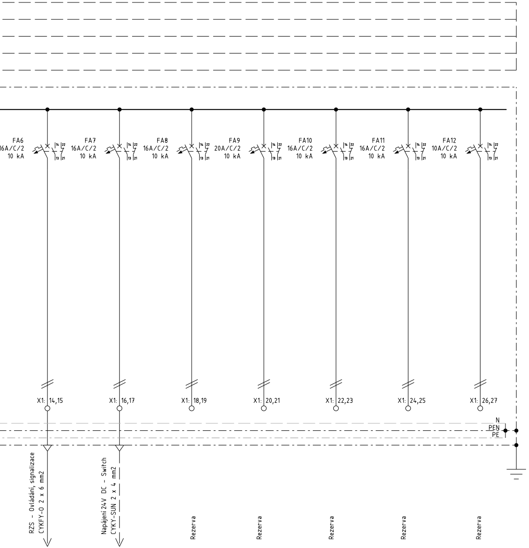
FA6
16A/C/2
10 kA
FA7
16A/C/2
10 kA
FA8
16A/C/2
10 kA
FA9
20A/C/2
10 kA
FA10
16A/C/2
10 kA
FA11
16A/C/2
10 kA
FA12
10A/C/2
10 kA
14
22
13
21
X1: 14,15
X1: 16,17
X1: 18,19
X1: 20,21
X1: 22,23
X1: 24,25
X1: 26,27
N
PEN
PE
RZS - Ovládání, signalizace
CYKFY-O 2 x 6 mm2
Napájení 24V DC - Switch
CYKY-SUN 2 x 4 mm2
Rezerva
Rezerva
Rezerva
Rezerva
Rezerva

PŘÍSTROJE NN

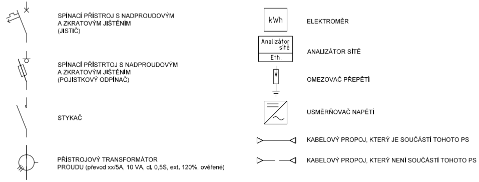
SPÍNACÍ PŘÍSTROJ S NADPROUDOVÝM
A ZKRATOVÝM JIŠTĚNÍM
(JISTIČ)
SPÍNACÍ PŘÍSTRTOJ S NADPROUDOVÝM
A ZKRATOVÝM JIŠTĚNÍM
(POJISTKOVÝ ODPÍNAČ)
STYKAČ
PŘÍSTROJOVÝ TRANSFORMÁTOR
PROUDU (převod xx/5A, 10 VA, cl. 0,5S, ext. 120%, ověřené)
kWh
ELEKTROMĚR
Analizátor
sítě
Eth.
ANALIZÁTOR SÍTĚ
OMEZOVAČ PŘEPĚTÍ
USMĚRŇOVAČ NAPĚTÍ
KABELOVÝ PROPOJ, KTERÝ JE SOUČÁSTÍ TOHOTO PS
KABELOVÝ PROPOJ, KTERÝ NENÍ SOUČÁSTÍ TOHOTO PS

Autorizační razítko:

Číslo soupravy:

ČÁST D.1.3.6

Číslo změny:	*Obsah změny:*	*Datum změny:*
01	-	-
02	-	-
03	-	-

Objednatel:
SPRÁVA ŽELEZNIČNÍ DOPRAVNÍ CESTY

Správa železniční dopravní cesty, s.o.
Dlážděná 1003/7, 110 00 Praha 1

Stavební správa západ
Sokolovská 278/1955, 190 00 Praha 9

Zhotovitel: Účastníci Společnosti "SP + SEU Děčín - Prostřední Žleb DSP"
SUDOP PRAHA **SUDOP EU**

Zhotovitel části:
SUDOP PRAHA
SUDOP PRAHA a.s.
Olšanská 1a, 130 80 Praha 3
tel.: +420 267 094 111
e-mail: praha@sudop.cz

Hlavní inženýr projektu: ING. MARTIN VLASÁK
Garant profese: ING. MIROSLAV NEZKUSIL

Středisko:
ELEKTROTECHNIKY, TRAKCE, SDĚLOVACÍ A ZABEZPEČOVACÍ TECHNIKY

Vedoucí střediska:	*Odpovědný projektant SO, IO, PS:*	*Vypracoval:*	*Kontroloval:*
ING. MARTIN RAIBR	JIŘÍ MATYS	JIŘÍ MATYS	ING. MIROSLAV NEZKUSIL

Název akce:
OPTIMALIZACE TRAŤ. ÚSEKU DĚČÍN VÝCHOD (mimo) - DĚČÍN-PROSTŘEDNÍ ŽLEB (mimo)

Číslo smlouvy: 18-342.209
Projektový stupeň: DSP+PDPS

Část:
SILNOPROUDÁ TECHNOLOGIE VČETNĚ DŘT
SILNOPROUDÁ TECHNOLOGIE ELEKTRICKÝCH STANIC 6 kV
PS 91-03-61 DĚČÍN PROSTŘEDNÍ ŽLEB, STS 6 kV, ÚPRAVA TECHNOLOGIE

Datum: 12/2019
Číslo části: D.1.3.6.1

Název přílohy:
PŘEHLEDOVÉ SCHÉMA

Měřítko: -
Počet formátů: 9xA4
Číslo přílohy: 09

DOKUMENT LZE UŽÍVAT POUZE VE SMYSLU PŘÍSLUŠNÉ SMLOUVY O DÍLO. ŽÁDNÁ JEHO ČÁST NEMŮŽE BÝT DLE ZÁKONA č.121/2000 Sb. KOPÍROVÁNA NEBO JINÝM ZPŮSOBEM ROZŠIŘOVÁNA BEZ SOUHLASU SUDOP PRAHA a.s.